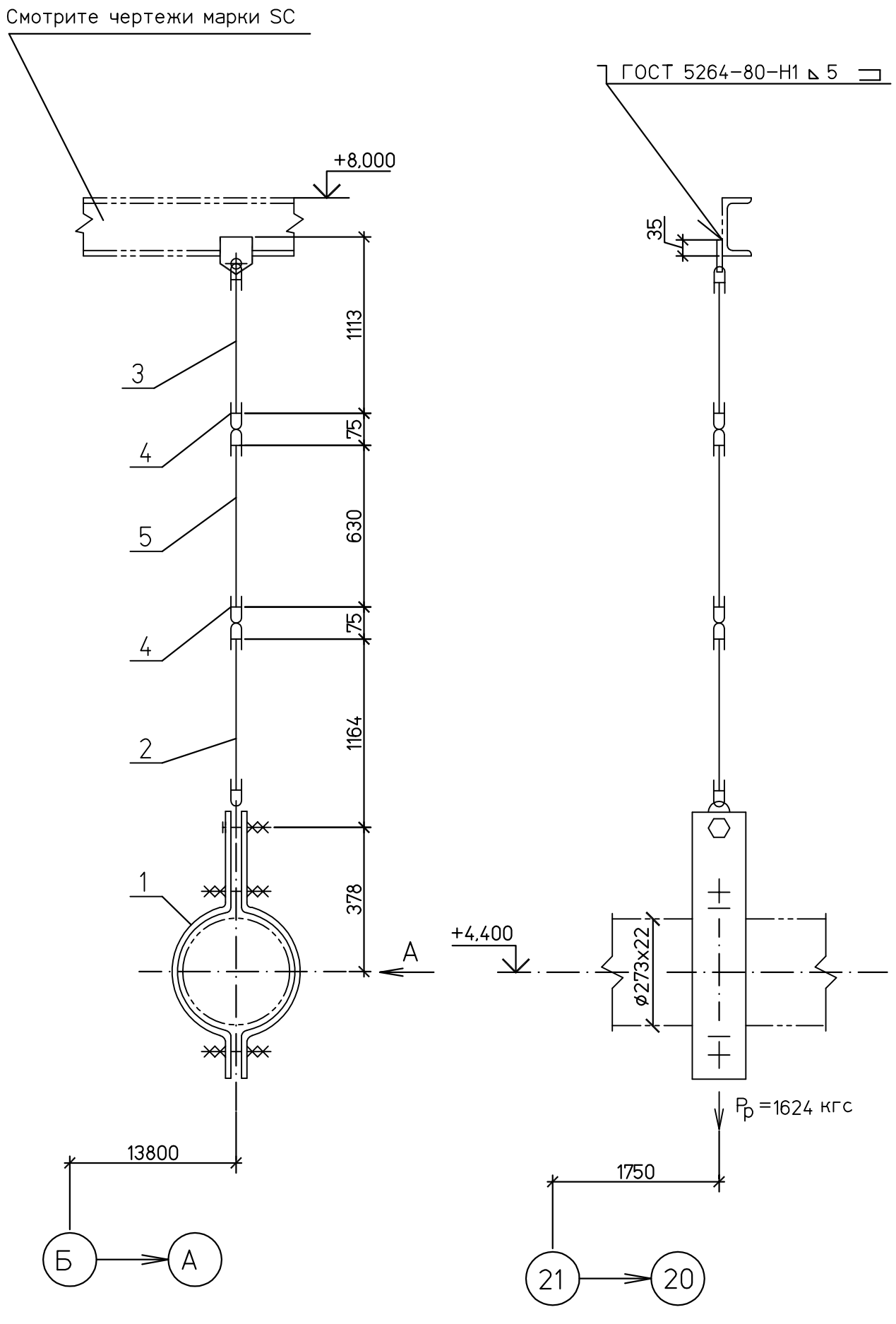

Спецификация деталей

Поз.	Обозначение	Наименование	Кол	Материал	Масса,кг ед.	Масса,кг общ.	Приме-чание
1	09 ОСТ 108.275.52-80	Блок хомутовый	1	Сборный	29,0	29,0	
2	08 ОСТ 108.632.02-80	Тяга с серьгой	1	Сборный	10,26	10,26	
3	07 ОСТ 108.632.01-80	Тяга с проушиной	1	Сборный	8,95	8,95	
4	07 ОСТ 108.643.01-80	Ушко	4	20 ГОСТ1050-88	1,69	3,38	
5	ГОСТ 2590-2006	Круг В-30 L=1000	1	20 ГОСТ1050-88	5,55	5,55	Тягу обрезать на монтаже
	ГОСТ 9467-75	Наплавленный металл		Э42А		0,3	

ИТОГО: 57,5 кг

1 Монтажный чертеж № 1350.12.38А-30UHJ-1600-TD л.44

2 Технические требования к сварке деталей опор трубопроводов смотрите ОСТ 108.275.50-80.

ВЗАМ.ИНВ.N

ПОДПИСЬ И ДАТА

ИНВ.N ПОДЛ. 83547

Изм.	Кол.уч.	Лист	№док.	Подп.	Дата
Н. контр.		Михеев			
Проверил		Шкитилева			
Разработал		Голуб			

1350.12.38А-30UHJ-1600-TD

Объекты III очереди строительства ЗАО СГК (ТЭЦ)

Трубопроводы машзала БВД в осях 16-28 в рядах А-В и внутристанционные трубопроводы

Стадия	Лист	Листов
Р	46.7	

Паропровод турбины ст. №9

Жесткая подвеска 9

ОТКРЫТОЕ АКЦИОНЕРНОЕ ОБЩЕСТВО ИНСТИТУТ ТЕПЛОЭЛЕКТРОПРОЕКТ НИЖНИЙ НОВГОРОД